SBE-64-440

испаритель

Технические характеристики

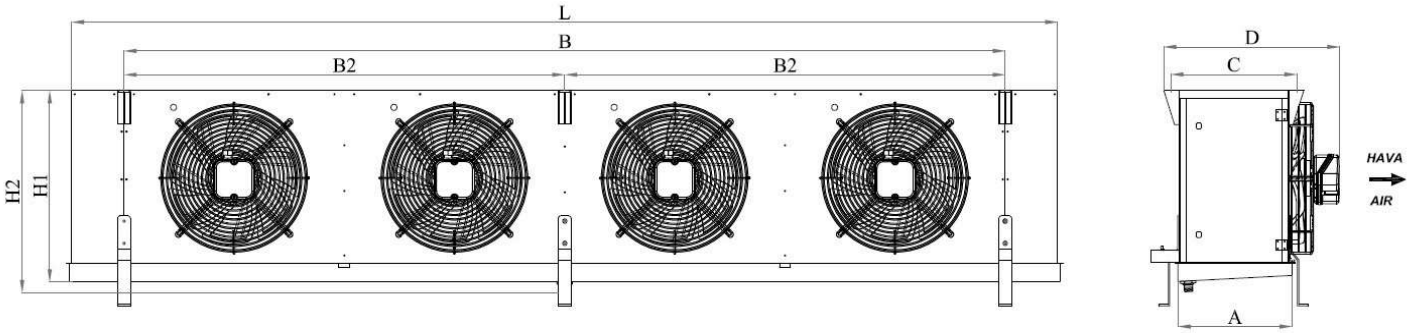

Размеры									
L(mm) :	2420	A(mm) :	395	H1(mm) :	605	B(mm) :	2080	C(mm) :	417
H2(mm) :	640	D(mm) :	553,5	B1(mm) :	1040	B2(mm) :	1040	ØDin :	22 mm
ØDout :	42 mm	o20 :	1" G	We (kg) :	93				

Информация о Производительности			
мощность	19 310,00 Watt	Площадь поверхности	79,8 m²
Средняя температура в помещении	0,00 ℃	Объём труб	20,7 dm³
температура испарения	-8,00 ℃	Диапазон ламеля	6 mm
ΔT	8 K	Тест давления / Максимальное рабочее давление	34 /32 bar
Хладагент	R404A (GWP: 3922)	Класс энергоэффективности	C
Уровень над морем	0 m	Струя воздуха	13 m

Технические параметры вентиляторов			
Объемный расход воздуха	12040 m³/h	Вентилятор защиты / класс изоляции	IP 44 / Class B
Количество вентиляторов / Диаметр вентилятора / Скорость вращения вентилятора	4 / 400 mm / 1430 1/мин	Диапазон рабочих температур	60
Мощность / сила тока	0,64 kW / 2,92 A	Уровень звуковой мощности (LWA)	80 dBA
Напряжение / частота / фаза	230 Volt / 50 Hz / 1 Ph	Уровень звукового давления (LPA)	58 dBA @ 3 m
Порядок вентилятора	1x4		

Конфигурация	имя конфигурации	код
Вариант вентилятора	Без вентилятора	-
Материал корпуса	EPC окрашенная оцинкованная сталь	-
Материал ламели	алюминий	-
Тип трубы	Стандартная толщина трубки	-
Тип оттаивания	Без размораживания	-
тепловентиляторы	Без обогрева диффузора вентилятора	-
дренажный нагреватель	Без нагреватель дренажной линии	-

Пояснения

- Влияние мощности в связи с уровнем высоты над морем расчитывается по соответствующему стандарту Eurovent.
- Уровень давления звука расчитан EN13487 и изменяется в соответствии с условиями среды.
- Класс энергетической производительности установлен в соответствии с стандартом EN 327 и стандартом Eurovent. SC2, R404A. По вопросам использования различных хладагентов обращайтесь в наш отдел продаж.
- Право фирмы изменения приведенной в настоящем документе всей технической информации, пояснений и рисунков сохранено.
- Производительность, Технические характеристики и размеры продукции соответствуют стандартной конфигурации.

SARBUZ ISI TRANSFER CİHAZLARI SAN. ve TİC. A.Ş.
Ömerli Mah. Adnan Kahveci Cad. Seden Sok. No: 14
Hadımköy / Arnavutköy / İSTANBUL/Türkiye Tel: +90 212 407 03 53 Pbx Faks: +90 212 671 99 96 Pbx
E-mail: info@sarbuz.com Web: http://www.sarbuz.com/