Дата: 7/11/2025
Вниманию:
Проект:
Контактное лицо:

# ИСПАРИТЕЛИ ПОТОЛОЧНЫЕ ДВУХПОТОЧНЫЕ
## Тип: CD63H 8816 E 10
## Кол-во: 1

Refriger (u) 2025 Ver. 2.4.3.409 - PRICE LIST 1/06/2025

| | | |
|---|---|---|
| Температура воздуха на входе | [°C] | -34.0 |
| Относительная влажность воздуха | [%] | 85 |
| Хладагент | | R404A |
| Высота над уровнем моря | [m] | 0 |
| Внешний статический напор | [Pa] | 0 |
| Требуемая DT1 испарителя | [K] | 6.0 |
| **ЭЛЕКТРОПИТАНИЕ 400V-3PH-50Hz** | | △ |
| **Производительность** | **[W]** | **28 900** |
| Расход воздуха | [m3/h] | 24 000.0 |
| Длина воздушной струи | [m] | 21 |
| Температура воздуха на выходе | [°C] | -36.8 |
| Температура кипения | [°C] | -40.0 |
| Перегрев | [K] | 4.0 |
| Температура перед TPB | [°C] | 30.0 |
| DT1 | [K] | 6.0 |
| DTmlg | [K] | 4.4 |
| Перепад давления жидкости | [K] | 1.0 |
| RC фактор | [%] | 97.0 |
| Класс энергоэффективности | | B **(2023)** |
| Потребл. мощность вентиляторов | [W] | 1 770 |
| Потребл. ток вентиляторов | [A] | 3.9 |
| Максимальное потребление тока (*) | [A] | 3.9 |
| Скорость вентилятора | [1/min] | 890 |
| Уровень шума (5m) 5 | [dB(A)@5m] | 55 |
| Уровень звуковой мощности | [dB(A)] | 80 |
| Электрическая оттайка (230 V) | [W] | 33 750 |

| | | | | | |
|---|---|---|---|---|---|
| Вентиляторы: кол-во x диаметр | [mm] | 3 x 630 | Вес | [kg] | 494 |
| Полюсность | [n] | 6 | Подсоединения, вход | [n] x [mm] | 1 x 35 |
| Шаг ламелей | [mm] | 10 | Подсоединения, выход | [n] x [mm] | 1 x 89 |
| Внутренний объем | [dm3] | 81.4 | Подсоединение дренажа | ["] | 1 1/4 |
| Поверхность | [m2] | 209.2 | Размеры | [mm] | 4 050 x 1 825 x 475 |
| **Максимальное рабочее давление** | **[bar]** | **24.0** | | | |

| | | | |
|---|---|---|---|
| Материал корпуса | Оцинк. сталь с порошк. покр. RAL 9003 | Материал ламелей | Al |
| Материал коллектора | Cu | Материал труб | Cu |

* За подробной информацией обратитесь к инструкциям и каталогам LU-VE S.p.A.. Уровень шума на расстоянии 5м.Ток может изменяться в зависимости от температуры, количества инея, внешнего статического давления. Вес и габаритные размеры действительны не для всех возможных конфигураций. Все вентиляторы удовлетворяют ErP 2015 (Директива 2009/125/EC для энергопотребляющих устройств). LU-VE S.p.A. оставляет за собой право изменять и корректировать в любое время, с уведомлением или без, спецификации и цены в программе Refriger. Для получения информации о продукции, произведенной в Российской Федерации, пожалуйста, свяжитесь с отделом продаж. Технические характеристики, касающиеся напряжения (вольт), силы тока (ампер) и электрической мощности (кВт) вентиляторов доступны: здесь.Технические характеристики относятся к одному вентилятору.

EUROVENT – CERTIFY ALL! Eurovent certification guarantees thermal performance, sound specifications, electrical power consumption, air volume flows. The certified performances and conditions in this software are in line with performances and conditions published on EUROVENT website.
LU-VE Group participates in the ECP programme for HE. Check ongoing validity of certificate and performance on www.eurovent-certification.com.
The EUROVENT certification refers to the unit in standard configuration, additional options may impact on declared reference performance.

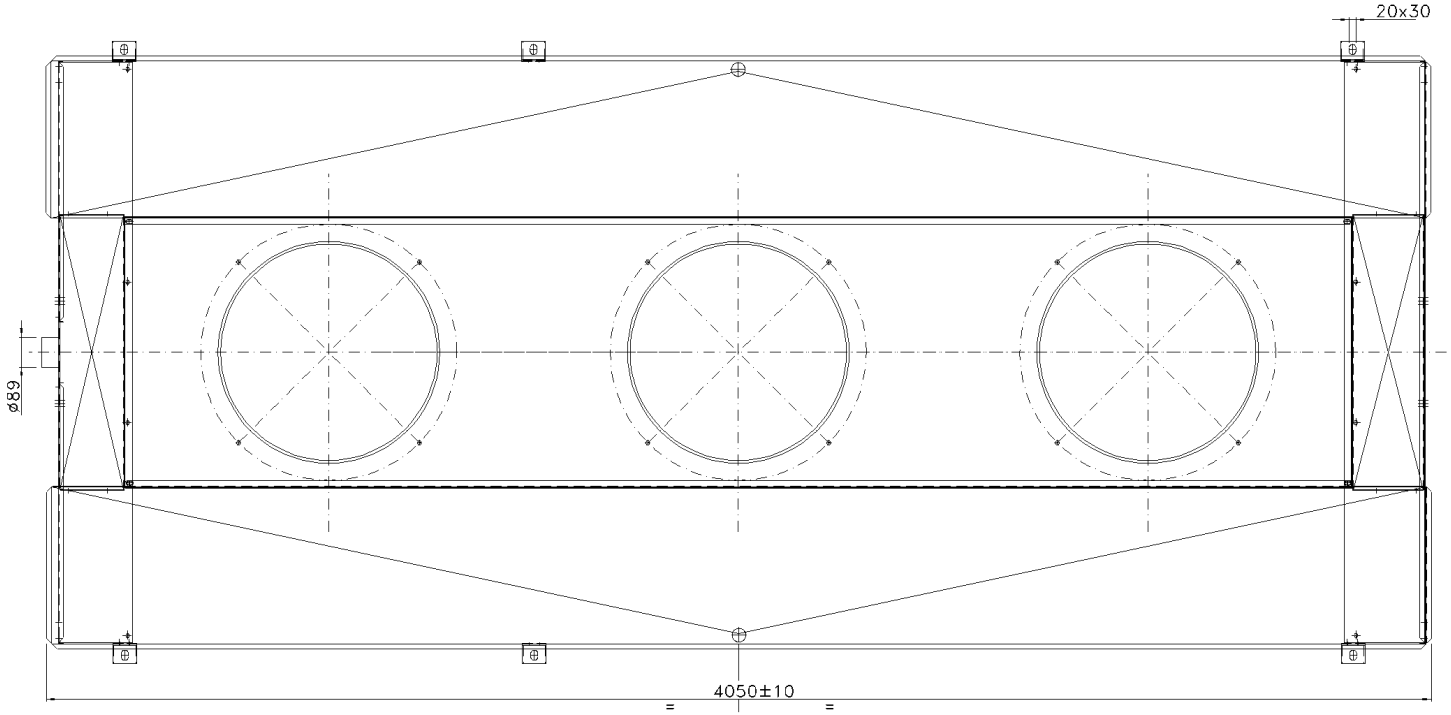


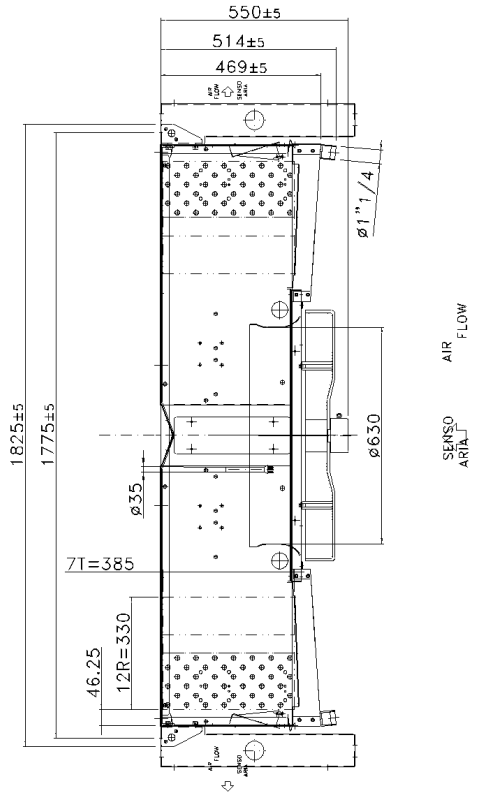


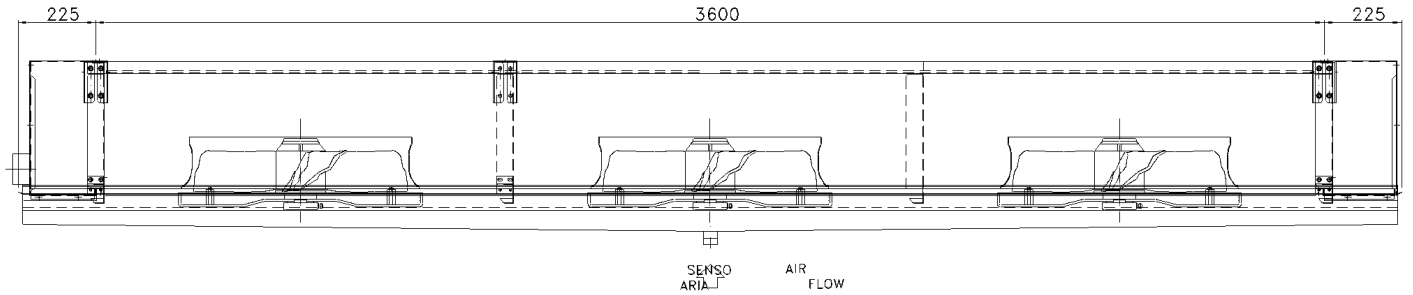


| | |
|---|---|
| Date 13/03/2012 | Type: CD63H 8816 E 10 |
| Scale 1:1 | Code: 10100369 |

LU-VE® exchangers

Стандартное изделие без доп. комплектующих. Инф. о подсоединениях в расчетном листе.