ОПИСАНИЕ

Серия UDR



Применение:

Предназначены для охлаждения больших помещений, включая производственные зоны, распределительные склады и хранилища. Эффективно работают в помещениях с интенсивным движением воздуха, таких как зоны загрузки, упаковочные цеха или зоны предпродажной обработки товаров. Они обеспечивают равномерное распределение температуры благодаря двухпоточному воздухообмену.

Модификации:

- UDR: Хладагент: HFC. DX-схема.
- UDW: Хладагент: вода или гликолевые растворы.

Технические характеристики:

- Мощность: от 5,2 до 67,6 кВт.
- Количество вентиляторов: от 1 до 6.
- Шаг рёбер: 4,0 мм, 5,5 мм или 7,0 мм.

Особенности:

- Медные трубки с внутренним оребрением (гладкие для UDW).
- Корпус из оцинкованной стали с покрытием RAL 9003.
- Съёмные боковые панели для лёгкого доступа.
- Опции по оттайке: электрическая, горячим газом, водой или без оттайки.
- Равномерное распределение фреона благодаря специальным распределителям.







Индекс воздухоохладителя

UD R.45 2.E 55.HE

(1) (2) (3) (4) (5) (6) (7)



1. Воздухоохладитель UD
Двухпоточный воздухоохладитель ТЕРМА

2. Хладагент
R – фреон,
W – вода

3. Диаметр вентилятора
30 – 300 мм;
40 – 400 мм;
45 – 450 мм

4. Кол-во вентиляторов: 1...6

5. Число рядов
C – 4 ряда;
E – 6 рядов;
G – 8 рядов

6. Шаг оребрения
40 – 4,0 мм;
55 – 5,5 мм;
70 – 7,0 мм

7. Система оттайки
HE – электрическая оттайка;
HG – оттайка горячим газом;
HW – оттайка горячей водой

ХАРАКТЕРИСТИКИ

Таблица подбора воздухоохладителей UDR

Модель	Мощность (SC2), кВт	Площадь поверхности м²	Расход воздуха м³/ч	Длина струи, м	Вентиляторы			Уровень звукового давления (на 10м), дБ(А)	Внутренний объем, л	Мощность оттайки, кВт		Масса, кг
					Количество	Потребляемая мощность, кВт	Потребляемый ток, А			Батарея	Поддон	
UDR.30x.40												
UDR.301.C40	1,4	10,6	1600	2x5	1	0,09	0,5	27	2,0	1,2	1,2	57
UDR.301.E40	2,2	15,9	1500	2x5	1	0,09	0,5	27	3,1	2,4	1,2	60
UDR.301.G40	2,8	21,2	1400	2x4	1	0,09	0,5	27	4,1	2,4	1,2	64
UDR.302.C40	4,1	21,2	3200	2x5	2	0,18	0,9	30	3,8	2	2	93
UDR.302.E40	5,7	31,8	3000	2x5	2	0,18	0,9	30	5,7	4	2	99
UDR.302.G40	6,5	42,4	2800	2x4	2	0,18	0,9	30	7,6	4	2	106
UDR.303.C40	6,7	31,8	4800	2x5	3	0,27	1,3	32	5,6	3	3	128
UDR.303.E40	8,5	47,7	4500	2x4	3	0,27	1,3	32	8,4	5,9	3	138
UDR.303.G40	9,9	63,6	4100	2x4	3	0,27	1,3	32	11,1	5,9	3	148
UDR.304.C40	9	42,4	6400	2x5	4	0,36	1,7	33	7,3	3,8	3,8	164
UDR.304.E40	11,6	63,6	5900	2x4	4	0,36	1,7	33	11,0	7,5	3,8	177
UDR.304.G40	13,1	84,8	5500	2x4	4	0,36	1,7	33	14,7	7,5	3,8	190
UDR.305.C40	10,8	53	8000	2x5	5	0,45	2,1	34	9,1	4,6	4,6	200
UDR.305.E40	14,1	79,5	7400	2x4	5	0,45	2,1	34	13,6	9,3	4,6	216
UDR.305.G40	16,1	106	6800	2x4	5	0,45	2,1	34	18,2	9,3	4,6	232
UDR.306.C40	13,4	63,6	9500	2x5	6	0,54	2,6	35	10,9	5,7	5,7	236
UDR.306.E40	17,1	95,4	8800	2x4	6	0,54	2,6	35	16,3	11,4	5,7	255
UDR.306.G40	19,3	127,2	8200	2x4	6	0,54	2,6	35	21,7	11,4	5,7	274
UDR.30x.55												
UDR.301.C55	1,1	7,9	1700	2x5	1	0,09	0,5	27	2,04	1,2	1,2	56
UDR.301.E55	1,7	11,8	1600	2x5	1	0,09	0,5	27	3,06	2,4	1,2	59
UDR.301.G55	2,4	15,8	1500	2x5	1	0,09	0,5	27	4,08	2,4	1,2	62
UDR.302.C55	3,2	15,8	3300	2x5	2	0,18	0,9	30	3,8	2	2	91
UDR.302.E55	5	23,7	3100	2x5	2	0,18	0,9	30	5,7	4	2	96
UDR.302.G55	5,9	31,6	2900	2x4	2	0,18	0,9	30	7,6	4	2	102
UDR.303.C55	5,6	23,7	5000	2x5	3	0,27	1,3	32	5,56	3	3	125
UDR.303.E55	7,6	35,5	4700	2x5	3	0,27	1,3	32	8,36	5,9	3	134
UDR.303.G55	9	47,4	4400	2x4	3	0,27	1,3	32	11,14	5,9	3	142
UDR.304.C55	7,7	31,6	6600	2x5	4	0,36	1,7	33	7,34	3,8	3,8	160
UDR.304.E55	10,2	47,4	6200	2x5	4	0,36	1,7	33	11	7,5	3,8	171
UDR.304.G55	11,9	63,2	5800	2x4	4	0,36	1,7	33	14,66	7,5	3,8	182
UDR.305.C55	9,5	39,5	8200	2x5	5	0,45	2,1	34	9,1	4,6	4,6	195
UDR.305.E55	12,6	59,2	7700	2x5	5	0,45	2,1	34	13,64	9,3	4,6	208
UDR.305.G55	14,8	79	7200	2x4	5	0,45	2,1	34	18,2	9,3	4,6	222
UDR.306.C55	11,4	47,4	9800	2x5	6	0,54	2,6	35	10,86	5,7	5,7	230
UDR.306.E55	14,9	71,1	9200	2x5	6	0,54	2,6	35	16,3	11,4	5,7	246
UDR.306.G55	17,3	94,8	8600	2x4	6	0,54	2,6	35	21,72	11,4	5,7	262
UDR.30x.70												
UDR.301.C70	0,9	6,4	1700	2x5	1	0,09	0,5	27	2,04	1,2	1,2	55
UDR.301.E70	1,5	9,5	1600	2x5	1	0,09	0,5	27	3,06	2,4	1,2	58
UDR.301.G70	2,1	12,7	1500	2x5	1	0,09	0,5	27	4,08	2,4	1,2	60
UDR.302.C70	2,6	12,7	3400	2x5	2	0,18	0,9	30	3,8	2	2	89
UDR.302.E70	4,4	19,1	3200	2x5	2	0,18	0,9	30	5,7	4	2	94
UDR.302.G70	5,4	25,4	3000	2x5	2	0,18	0,9	30	7,6	4	2	99
UDR.303.C70	4,9	19,1	5000	2x5	3	0,27	1,3	32	5,56	3	3	124
UDR.303.E70	6,8	28,6	4800	2x5	3	0,27	1,3	32	8,36	5,9	3	131
UDR.303.G70	8,2	38,1	4500	2x5	3	0,27	1,3	32	11,14	5,9	3	138
UDR.304.C70	6,8	25,4	6700	2x5	4	0,36	1,7	33	7,34	3,8	3,8	158
UDR.304.E70	9,1	38,1	6300	2x5	4	0,36	1,7	33	11	7,5	3,8	167
UDR.304.G70	10,9	50,8	6000	2x4	4	0,36	1,7	33	14,66	7,5	3,8	177
UDR.305.C70	8,4	31,8	8300	2x5	5	0,45	2,1	34	9,1	4,6	4,6	192
UDR.305.E70	11,4	47,7	7900	2x5	5	0,45	2,1	34	13,64	9,3	4,6	204
UDR.305.G70	13,6	63,6	7500	2x4	5	0,45	2,1	34	18,2	9,3	4,6	216
UDR.306.C70	10	38,1	10000	2x5	6	0,54	2,6	35	10,86	5,7	5,7	226
UDR.306.E70	13,2	57,2	9400	2x5	6	0,54	2,6	35	16,3	11,4	5,7	240
UDR.306.G70	15,7	76,3	9000	2x4	6	0,54	2,6	35	21,72	11,4	5,7	255

ХАРАКТЕРИСТИКИ

Таблица подбора воздухоохладителей UDR

Модель	Мощность (SC2), кВт	Площадь поверхности м²	Расход воздуха м³/ч	Длина струи, м	Вентиляторы			Уровень звукового давления (на 10м), дБ(А)	Внутренний объем, л	Мощность оттайки, кВт		Масса, кг
					Количество	Потребляемая мощность, кВт	Потребляемый ток, А			Батарея	Поддон	
UDR.40x.40												
UDR.401.C40	4,4	21,7	3500	2x9	1	0,18	0,9	34	4,02	2,4	1,2	83
UDR.401.E40	6,1	32,5	3300	2x8	1	0,18	0,9	34	6,02	2,4	1,2	90
UDR.401.G40	7	43,4	3100	2x7	1	0,18	0,9	34	8,04	3,6	1,2	97
UDR.402.C40	9,4	43,4	7000	2x8	2	0,36	1,7	37	7,62	4,6	2,3	140
UDR.402.E40	12,3	65	6600	2x8	2	0,36	1,7	37	11,44	4,6	2,3	154
UDR.402.G40	14,2	86,7	6200	2x7	2	0,36	1,7	37	15,26	7	2,3	167
UDR.403.C40	14,2	65	10500	2x8	3	0,54	2,5	39	11,24	6,7	3,4	198
UDR.403.E40	18,3	97,6	9800	2x8	3	0,54	2,5	39	16,86	6,7	3,4	218
UDR.403.G40	21,2	130,1	9300	2x7	3	0,54	2,5	39	22,48	10,1	3,4	238
UDR.404.C40	17,7	86,7	14000	2x8	4	0,72	3,3	40	14,86	8,6	4,3	256
UDR.404.E40	24,2	130,1	13100	2x8	4	0,72	3,3	40	22,28	8,6	4,3	282
UDR.404.G40	28,7	173,4	12300	2x7	4	0,72	3,3	40	29,7	13	4,3	308
UDR.405.C40	23,9	108,4	17400	2x8	5	0,9	4,1	41	18,46	11,4	5,7	313
UDR.405.E40	30,7	162,6	16300	2x8	5	0,9	4,1	41	27,7	11,4	5,7	346
UDR.405.G40	35,6	216,8	15400	2x7	5	0,9	4,1	41	36,92	17	5,7	379
UDR.406.C40	28,4	130,1	20900	2x8	6	1,08	5	42	22,08	12,8	6,4	371
UDR.406.E40	36,9	195,1	19500	2x8	6	1,08	5	42	33,1	12,8	6,4	410
UDR.406.G40	42,7	260,2	18400	2x7	6	1,08	5	42	44,14	19,2	6,4	449
UDR.40x.55												
UDR.401.C55	3,4	16,2	3600	2x9	1	0,18	0,9	34	4,02	2,4	1,2	81
UDR.401.E55	5,3	24,2	3400	2x8	1	0,18	0,9	34	6,02	2,4	1,2	86
UDR.401.G55	6,1	32,3	3300	2x8	1	0,18	0,9	34	8,04	3,6	1,2	92
UDR.402.C55	8,1	32,3	7200	2x9	2	0,36	1,7	37	7,62	4,6	2,3	136
UDR.402.E55	10,8	48,5	6800	2x8	2	0,36	1,7	37	11,44	4,6	2,3	148
UDR.402.G55	12,8	64,6	6500	2x8	2	0,36	1,7	37	15,26	7	2,3	159
UDR.403.C55	12,2	48,5	10700	2x9	3	0,54	2,5	39	11,24	6,7	3,4	192
UDR.403.E55	16,2	72,7	10200	2x8	3	0,54	2,5	39	16,86	6,7	3,4	209
UDR.403.G55	19,2	96,9	9700	2x8	3	0,54	2,5	39	22,48	10,1	3,4	225
UDR.404.C55	15,6	64,6	14300	2x9	4	0,72	3,3	40	14,86	8,6	4,3	248
UDR.404.E55	21,5	96,9	13500	2x8	4	0,72	3,3	40	22,28	8,6	4,3	269
UDR.404.G55	25,9	129,3	12800	2x8	4	0,72	3,3	40	29,7	13	4,3	291
UDR.405.C55	20,3	80,8	17800	2x9	5	0,9	4,1	41	18,46	11,4	5,7	303
UDR.405.E55	26,7	121,2	16900	2x8	5	0,9	4,1	41	27,7	11,4	5,7	330
UDR.405.G55	31,8	161,6	16000	2x8	5	0,9	4,1	41	36,92	17	5,7	358
UDR.406.C55	24,4	96,9	21300	2x9	6	1,08	5	42	22,08	12,8	6,4	359
UDR.406.E55	32,4	145,4	20200	2x8	6	1,08	5	42	33,1	12,8	6,4	391
UDR.406.G55	38,5	193,9	19200	2x8	6	1,08	5	42	44,14	19,2	6,4	424
UDR.40x.70												
UDR.401.C70	2,8	13	3700	2x9	1	0,18	0,9	34	4,02	2,4	1,2	79
UDR.401.E70	4,7	19,5	3500	2x8	1	0,18	0,9	34	6,02	2,4	1,2	85
UDR.401.G70	5,3	26	3400	2x8	1	0,18	0,9	34	8,04	3,6	1,2	90
UDR.402.C70	7,1	26	7300	2x9	2	0,36	1,7	37	7,62	4,6	2,3	134
UDR.402.E70	9,7	39	7000	2x8	2	0,36	1,7	37	11,44	4,6	2,3	144
UDR.402.G70	11,6	52	6600	2x8	2	0,36	1,7	37	15,26	7	2,3	154
UDR.403.C70	10,7	39	10800	2x9	3	0,54	2,5	39	11,24	6,7	3,4	188
UDR.403.E70	14,5	58,5	10400	2x8	3	0,54	2,5	39	16,86	6,7	3,4	203
UDR.403.G70	17,6	78	9900	2x8	3	0,54	2,5	39	22,48	10,1	3,4	218
UDR.404.C70	14	52	14400	2x9	4	0,72	3,3	40	14,86	8,6	4,3	243
UDR.404.E70	19,4	78	13800	2x8	4	0,72	3,3	40	22,28	8,6	4,3	262
UDR.404.G70	23,6	104	13200	2x8	4	0,72	3,3	40	29,7	13	4,3	282
UDR.405.C70	17,7	65	18000	2x9	5	0,9	4,1	41	18,46	11,4	5,7	297
UDR.405.E70	23,7	97,5	17300	2x8	5	0,9	4,1	41	27,7	11,4	5,7	322
UDR.405.G70	28,7	130	16500	2x8	5	0,9	4,1	41	36,92	17	5,7	346
UDR.406.C70	21,5	78	21600	2x9	6	1,08	5	42	22,08	12,8	6,4	352
UDR.406.E70	28,9	117	20700	2x8	6	1,08	5	42	33,1	12,8	6,4	381
UDR.406.G70	35	156	19700	2x8	6	1,08	5	42	44,14	19,2	6,4	410

ХАРАКТЕРИСТИКИ

Таблица подбора воздухоохладителей UDR

Модель	Мощность (SC2), кВт	Площадь поверхности м²	Расход воздуха м³/ч	Длина струи, м	Вентиляторы			Уровень звукового давления (на 10м), дБ(А)	Внутренний объем, л	Мощность оттайки, кВт		Масса, кг
					Количество	Потребляемая мощность, кВт	Потребляемый ток, А			Батарея	Поддон	
UDR.45x.40												
UDR.451.C40	7,6	32,8	6200	2x12	1	0,45	2,2	37	6	3,2	1,6	112
UDR.451.E40	10	49,1	5800	2x11	1	0,45	2,2	37	9	4,7	1,6	122
UDR.451.G40	11,7	65,5	5500	2x11	1	0,45	2,2	37	12	6,3	1,6	132
UDR.452.C40	15,4	65,5	12200	2x12	2	0,9	4,3	40	11,46	5,3	2,6	190
UDR.452.E40	20,4	98,3	11600	2x11	2	0,9	4,3	40	17,18	7,9	2,6	210
UDR.452.G40	23,8	131	11000	2x10	2	0,9	4,3	40	22,92	10,6	2,6	230
UDR.453.C40	22,4	98,3	18300	2x12	3	1,35	6,5	42	16,92	7,5	3,8	267
UDR.453.E40	30,8	147,4	17300	2x11	3	1,35	6,5	42	25,36	11,3	3,8	297
UDR.453.G40	35,7	196,6	16400	2x10	3	1,35	6,5	42	33,82	15	3,8	326
UDR.454.C40	30,6	131	24300	2x12	4	1,8	8,6	43	22,36	10,1	5	345
UDR.454.E40	40,4	196,6	23000	2x11	4	1,8	8,6	43	33,56	15,1	5	384
UDR.454.G40	46,9	262,1	21800	2x10	4	1,8	8,6	43	44,74	20,2	5	423
UDR.455.C40	38,4	163,8	30400	2x12	5	2,25	10,8	44	27,82	12,8	6,4	422
UDR.455.E40	50,6	245,7	28700	2x11	5	2,25	10,8	44	41,74	19,2	6,4	471
UDR.455.G40	59,2	327,6	27200	2x10	5	2,25	10,8	44	55,64	25,6	6,4	520
UDR.456.C40	44,7	196,6	36400	2x12	6	2,7	12,9	45	33,28	14,9	7,5	500
UDR.456.E40	59,1	294,9	34400	2x11	6	2,7	12,9	45	49,92	22,4	7,5	558
UDR.456.G40	70,1	393,1	32600	2x10	6	2,7	12,9	45	66,56	29,8	7,5	617
UDR.45x.55												
UDR.451.C55	6,4	24,4	6300	2x12	1	0,45	2,2	37	6	3,2	1,6	109
UDR.451.E55	8,6	36,6	6000	2x12	1	0,45	2,2	37	9	4,7	1,6	117
UDR.451.G55	10,4	48,8	5700	2x11	1	0,45	2,2	37	12	6,3	1,6	126
UDR.452.C55	13,2	48,8	12500	2x12	2	0,9	4,3	40	11,46	5,3	2,6	183
UDR.452.E55	17,7	73,2	11900	2x12	2	0,9	4,3	40	17,18	7,9	2,6	200
UDR.452.G55	21,1	97,7	11400	2x11	2	0,9	4,3	40	22,92	10,6	2,6	217
UDR.453.C55	19,4	73,2	18700	2x12	3	1,35	6,5	42	16,92	7,5	3,8	258
UDR.453.E55	26,8	109,9	17800	2x12	3	1,35	6,5	42	25,36	11,3	3,8	283
UDR.453.G55	31,9	146,5	17000	2x11	3	1,35	6,5	42	33,82	15	3,8	308
UDR.454.C55	25,7	97,7	24800	2x12	4	1,8	8,6	43	22,36	10,1	5	332
UDR.454.E55	34,9	146,5	23700	2x11	4	1,8	8,6	43	33,56	15,1	5	365
UDR.454.G55	41,3	195,3	22700	2x11	4	1,8	8,6	43	44,74	20,2	5	398
UDR.455.C55	32,7	122,1	31000	2x12	5	2,25	10,8	44	27,82	12,8	6,4	406
UDR.455.E55	44,3	183,1	29600	2x11	5	2,25	10,8	44	41,74	19,2	6,4	448
UDR.455.G55	52,8	244,1	28300	2x11	5	2,25	10,8	44	55,64	25,6	6,4	489
UDR.456.C55	38,8	146,5	37100	2x12	6	2,7	12,9	45	33,28	14,9	7,5	481
UDR.456.E55	52,5	219,7	35400	2x11	6	2,7	12,9	45	49,92	22,4	7,5	530
UDR.456.G55	63,1	293	33900	2x11	6	2,7	12,9	45	66,56	29,8	7,5	579
UDR.45x.70												
UDR.451.C70	5,6	19,6	6300	2x13	1	0,45	2,2	37	6	3,2	1,6	107
UDR.451.E70	7,6	29,5	6100	2x12	1	0,45	2,2	37	9	4,7	1,6	115
UDR.451.G70	9,3	39,3	5900	2x11	1	0,45	2,2	37	12	6,3	1,6	123
UDR.452.C70	11,6	39,3	12600	2x12	2	0,9	4,3	40	11,46	5,3	2,6	180
UDR.452.E70	15,7	58,9	12200	2x12	2	0,9	4,3	40	17,18	7,9	2,6	195
UDR.452.G70	19	78,6	11700	2x11	2	0,9	4,3	40	22,92	10,6	2,6	210
UDR.453.C70	17,2	58,9	18900	2x12	3	1,35	6,5	42	16,92	7,5	3,8	252
UDR.453.E70	23,8	88,4	18200	2x12	3	1,35	6,5	42	25,36	11,3	3,8	275
UDR.453.G70	28,8	117,9	17400	2x11	3	1,35	6,5	42	33,82	15	3,8	297
UDR.454.C70	22,3	78,6	25100	2x12	4	1,8	8,6	43	22,36	10,1	5	325
UDR.454.E70	30,8	117,9	24200	2x12	4	1,8	8,6	43	33,56	15,1	5	354
UDR.454.G70	37,1	157,2	23200	2x11	4	1,8	8,6	43	44,74	20,2	5	384
UDR.455.C70	28,7	98,2	31400	2x12	5	2,25	10,8	44	27,82	12,8	6,4	397
UDR.455.E70	39,5	147,3	30200	2x12	5	2,25	10,8	44	41,74	19,2	6,4	434
UDR.455.G70	47,6	196,4	28900	2x11	5	2,25	10,8	44	55,64	25,6	6,4	471
UDR.456.C70	34,4	117,9	37600	2x12	6	2,7	12,9	45	33,28	14,9	7,5	470
UDR.456.E70	47,2	176,8	36100	2x12	6	2,7	12,9	45	49,92	22,4	7,5	514
UDR.456.G70	57,4	235,7	34700	2x11	6	2,7	12,9	45	66,56	29,8	7,5	558

РАЗМЕРЫ

Габаритные и присоединительные размеры UDR.300

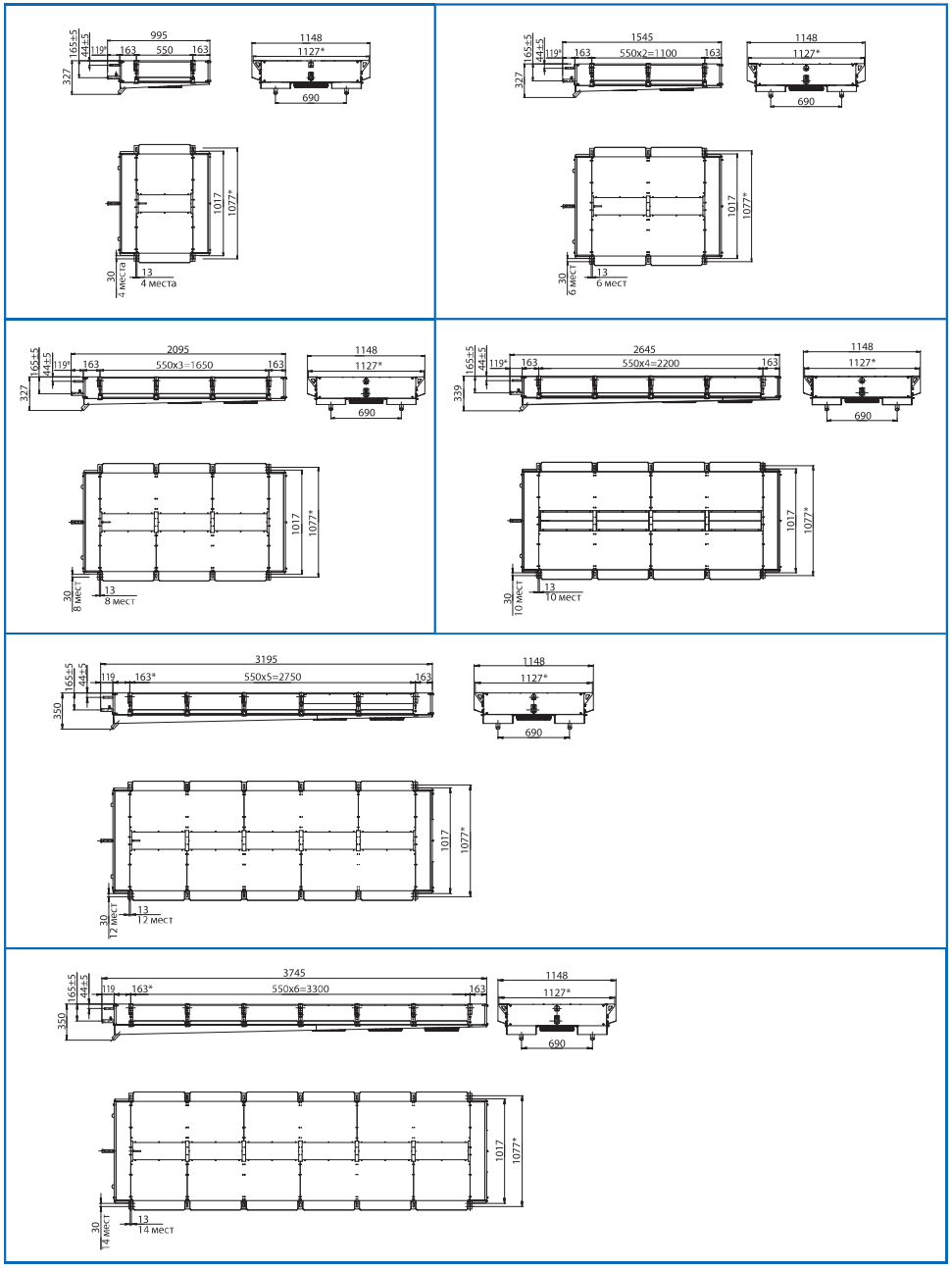

Габаритные и присоединительные размеры UDR.400

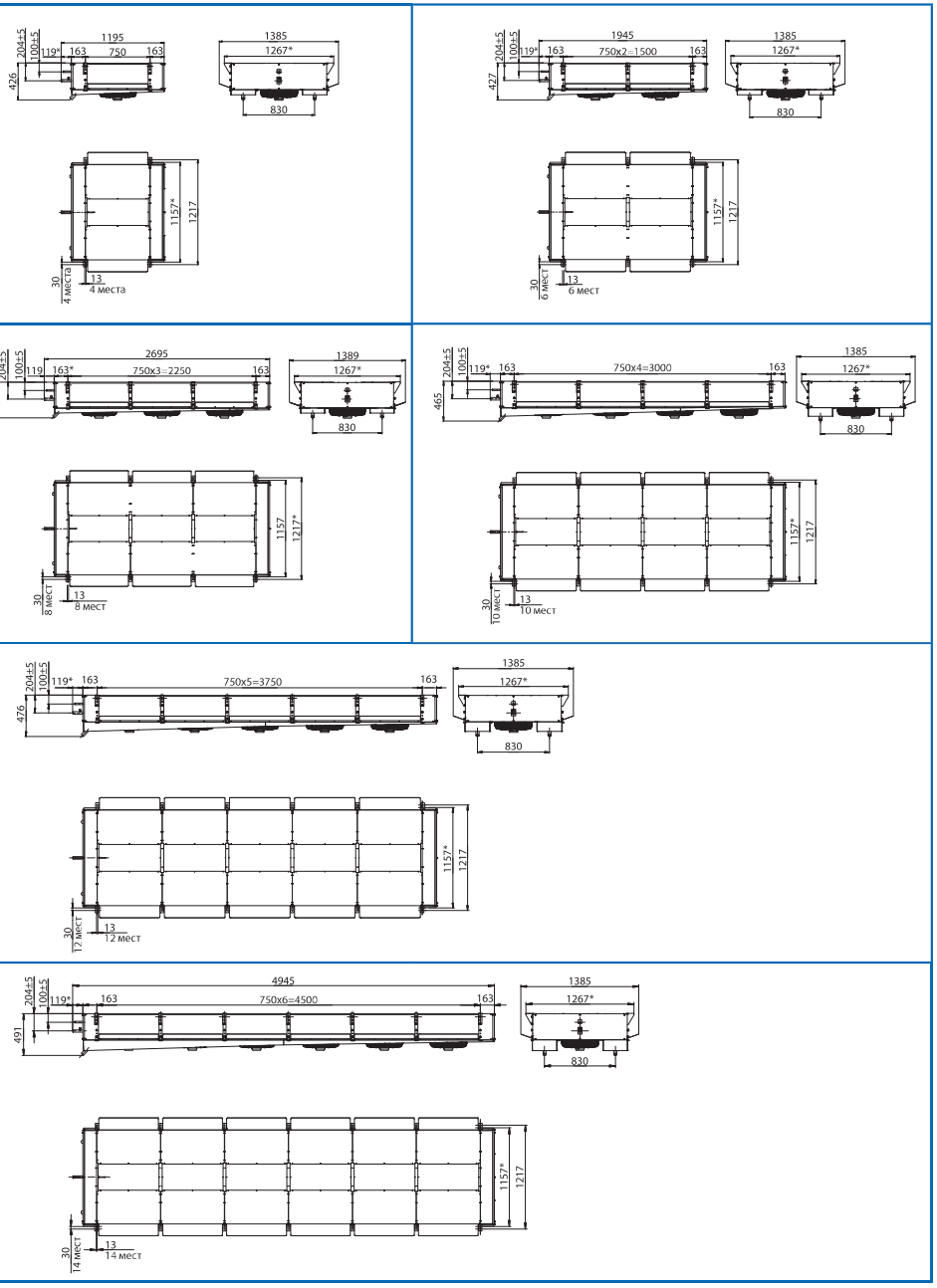

Габаритные и присоединительные размеры UDR.450

