SBL-43-230

испаритель

Технические характеристики

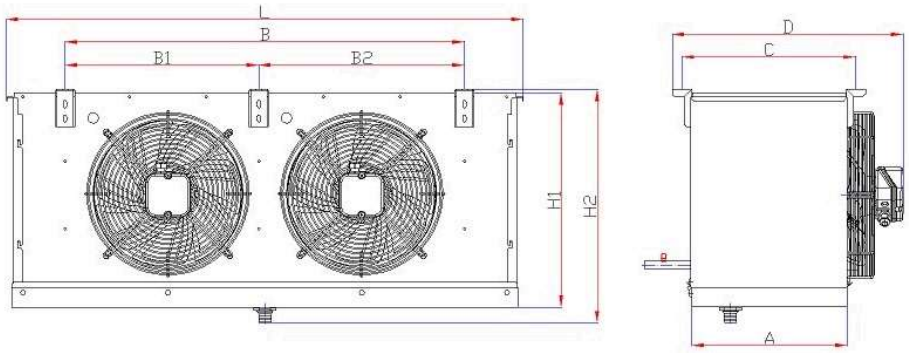

Размеры									
L(mm) :	1108	A(mm) :	291	H1(mm) :	440	B(mm) :	825	C(mm) :	321
H2(mm) :	476	D(mm) :	459	B1(mm) :	-	B2(mm) :	-	ØDin :	1/2"
ØDout :	22 mm	We (kg) :	32						

Информация о Производительности			
мощность	4 258,30 Watt	Площадь поверхности	20,9 m²
Средняя температура в помещении	0,00 ℃	Объём труб	3,3 dm³
температура испарения	-8,00 ℃	Диапазон ламеля	4 mm
ΔT	8 K	Тест давления / Максимальное рабочее давление	34 /32 bar
Хладагент	R404A (GWP: 3922)	Класс энергоэффективности	C
Уровень над морем	0 m	Струя воздуха	8 m

Технические параметры вентиляторов			
Объемный расход воздуха	2510 m³/h	Вентилятор защиты / класс изоляции	IP 44 / Class B
Количество вентиляторов / Диаметр вентилятора / Скорость вращения вентилятора	2 / 300 mm / 1380 1/мин	Диапазон рабочих температур	70
Мощность / сила тока	0,124 kW / 0,56 A	Уровень звуковой мощности (LWA)	63 dBA
Напряжение / частота / фаза	230 Volt / 50 Hz / 1 Ph	Уровень звукового давления (LPA)	41 dBA @ 3 m
Порядок вентилятора	1x2		

Конфигурация	имя конфигурации	код
Вариант вентилятора	Без вентилятора	-
Материал корпуса	EPC окрашенная оцинкованная сталь	-
Материал ламели	алюминий	-
Тип трубы	Стандартная толщина трубки	-
Тип оттаивания	Без размораживания	-
тепловентиляторы	Без обогрева диффузора вентилятора	-
дренажный нагреватель	Без нагреватель дренажной линии	-

Пояснения

- Влияние мощности в связи с уровнем высоты над морем расчитывается по соответствующему стандарту Eurovent.
- Уровень давления звука расчитан EN13487 и изменяется в соответствии с условиями среды.
- Класс энергетической производительности установлен в соответствии с стандартом EN 327 и стандартом Eurovent. SC2, R404A. По вопросам использования различных хладагентов обращайтесь в наш отдел продаж.
- Право фирмы изменения приведенной в настоящем документе всей технической информации, пояснений и рисунков сохранено.
- Производительность, Технические характеристики и размеры продукции соответствуют стандартной конфигурации.

SARBUZ ISI TRANSFER CİHAZLARI SAN. ve TİC. A.Ş.
Ömerli Mah. Adnan Kahveci Cad. Seden Sok. No: 14
Hadımköy / Arnavutköy / İSTANBUL/Türkiye Tel: +90 212 407 03 53 Pbx Faks: +90 212 671 99 96 Pbx
E-mail: info@sarbuz.com Web: http://www.sarbuz.com/